CHEVROLET NIVA

ДЛЯ ТЕХ, КТО ЕЩЕ МОЛОД ДЛЯ РЕТРО

Реклама. Товар сертифицирован.
Комплектация представленного автомобиля может отличаться от фактической.

www.chevrolet-niva.ru | горячая линия: 8 800 737 77 21

дорожный просвет 200 мм

постоянный полный привод

угол съезда 35°

угол въезда 37°

ТЕХНИЧЕСКИЕ ХАРАКТЕРИСТИКИ И КОМПЛЕКТАЦИИ CHEVROLET NIVA

Комплектация	L	LC	GL	GLC	LE	LE+
Центральный замок с дистанционным управлением	–	–	*	*	*	*
Центральный замок	*	*	–	–	–	–
Иммобилайзер	*	*	*	*	*	*
Сигнализация, интегрированная с блоком иммобилайзера	–	–	*	*	*	*
Подушки безопасности водителя и переднего пассажира	–	–	*	*	–	*
Преднатяжители ремней безопасности водителя и переднего пассажира	–	–	*	*	–	*
Система ISOFIX для установки детских удерживающих устройств на заднем сиденье автомобиля	*	*	*	*	*	*
Антиблокировочная система (АБС)	–	–	*	*	–	*
Сигнализатор непристёгнутого ремня безопасности водителя	*	*	*	*	*	*
Трехточечный ремень безопасности третьего (среднего) заднего пассажира	*	*	*	*	*	*
Обогреваемое ветровое стекло	–	–	–	*	–	*
Электростеклоподъемники передних дверей	*	*	*	*	*	*
Глубокая тонировка стекол задних дверей и двери задка	–	–	–	*	–	*
Рулевая колонка, регулируемая по высоте	*	*	*	*	*	*
Гидроусилитель руля ZF (Германия)	*	*	*	*	*	*
Черный интерьер	–	–	–	–	–	*
Подголовники задних сидений Г - образной формы	–	–	*	*	*	*
Задние складываемые сиденья в пропорции 60/40	*	*	*	*	*	*
Задний плафон освещения салона	–	–	–	*	–	*
Розетка 12V на центральной консоли	*	*	*	*	*	*
USB розетка	*	*	*	*	*	*
Подстаканники и секция для мелких предметов	*	*	*	*	*	*
Обогрев ног задних пассажиров	*	*	*	*	*	*
Передние сиденья с подогревом	–	–	–	*	–	*
Водительское сиденье с поясничным подпором, регулируемое по высоте	–	–	–	*	–	*
Зеркальце в правом противосолнечном козырьке со стороны пассажира	–	–	*	*	*	*
Многофункциональный подлокотник	–	–	–	*	–	*
Жгуты проводов для подключения динамиков в передних дверях, колодка подключения магнитолы	*	*	*	–	*	–
Магнитола, два передних динамика, антенна и аудиоподготовка подключения задних динамиков	–	–	–	*	–	*
Бампер передний/задний, молдинги и накладки арок:						
- окрашенные	–	–	*	*	–	–
- неокрашенные	*	*	–	–	*	*
Наружные зеркала заднего вида с электроприводом и подогревом:						
- окрашенные	–	–	*	*	–	*
- неокрашенные	*	*	–	–	*	–
Рейлинги крыши	–	–	–	*	*	*
Ручки дверей, окрашенные в цвет кузова	–	–	*	*	–	*
Колеса в сборе (шины со стальными дисками 15")	*	*	–	–	–	–
Колеса в сборе (шины с легкосплавными дисками 15")	–	–	*	–	–	–
Колеса в сборе (шины с легкосплавными дисками 16" с логотипом CHEVROLET)	–	–	–	*	*	*
Изотермические стекла	*	*	*	*	*	*
Противотуманные фары	–	–	*	*	–	*
Фары с темным безелем	–	–	–	*	–	*
Чехол запасного колеса	*	*	–	–	–	–
Полноразмерное запасное колесо	*	*	–	–	*	*
Колесо временного использования	–	–	*	*	–	–
Колпак запасного колеса, окрашенный в цвет кузова	–	–	*	*	–	–

Комплектация	L	LC	GL	GLC	LE	LE+
Фильтр салона	*	*	*	*	*	*
Корректор света фар	*	*	*	*	*	*
Система автоматического включения ближнего света	*	*	*	*	*	*
Кондиционер	–	*	*	*	*	*
Охлаждаемый перчаточный ящик	–	*	*	*	*	*
Камера заднего вида	–	–	–	*	–	*
Шноркель	–	–	–	–	*	*
Защита двигателя и переднего редуктора	–	–	–	–	–	*
Защита двигателя, КПП, раздаточной коробки, переднего редуктора	–	–	–	–	*	–
Тягово-сцепное устройство (ТСУ)	–	–	–	–	*	*
Выносная трубка сапуна редуктора заднего моста	–	–	–	–	*	*
Задние датчики парковки	–	–	*	*	*	*

Технические характеристики	L	LC	GL	GLC	LE	LE+
Двигатель	1,7					
Количество мест, оборудованных ремнями безопасности	5					
Технически допустимая максимальная масса транспортного средства, кг	1860					
Масса транспортного средства в снаряженном состоянии* , кг	1485					
Грузоподъемность, кг	450					
Максимально допустимая нагрузка на крыше, включая вес багажника, кг	75					
Объем багажного отделения, л	320					
- при сложенных задних сиденьях	650					
Допустимая полная масса буксируемого прицепа, кг						
- с тормозами	1200					
- без тормозов	600					
Радиус поворота, м	5,7					

Двигатель	
Тип	бензиновый, 4-цилиндровый, рядный с распределенным впрыском топлива
Рабочий объем, см³	1690
Номинальная мощность, л.с.	79,6
Максимальный крутящий момент, об/мин	127,4 (4000)
Максимальная скорость, км/ч	140
Заправочный объем бензобака, л	58
Нормы токсичности	EURO 5
Расход топлива, л/100 км	
Загородный режим	8,4
Городской режим	13,2
Смешанный тип	10,2
Трансмиссия	
Привод	постоянный, на все колеса через межосевой блокируемый дифференциал
Раздаточная коробка	2-ступенчатая, с межосевым дифференциалом, имеющим принудительную блокировку
Подвеска автомобиля	
Передняя	пружинная, независимая, 2-рычажная
Задняя	пружинная, зависимая, 5-штанговая
Тормоза	
Передние	дисковые
Задние	барабанные
Вакуумный усилитель	9"
Шины	радиальные
Размерность шин	205/75R15, 205/70R15, 215/65R16

Только в комплектации LE

Кронштейн крепления лебедки

Интегрированная защита днища

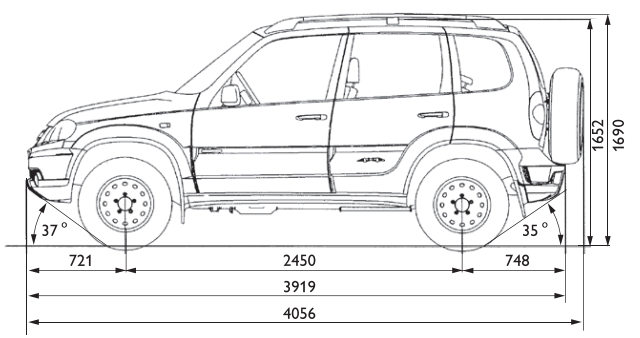

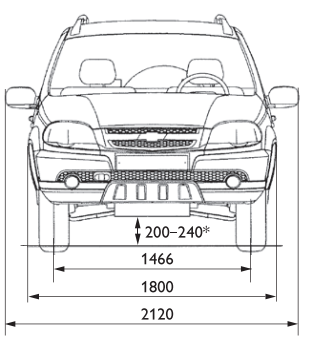

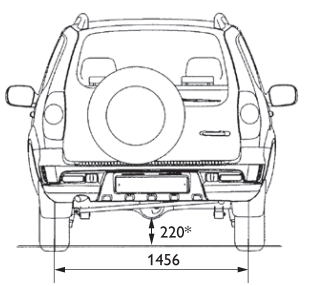

* 200-240 мм в эксплуатации, 240 мм для автомобиля без пробега в снаряженном состоянии для шин 205/70R15".

* с учетом массы водителя 75 кг.

Завод постоянно совершенствует конструкцию автомобиля, поэтому комплектация представленного автомобиля может отличаться от фактической.

ЗАО «Джи Эм-АВТОВАЗ» оставляет за собой право вносить изменения в конструкцию и оснащение автомобилей без предварительного уведомления.

Данные соответствуют времени опубликования. Ноябрь 2017 г. ЗАО «Джи Эм-АВТОВАЗ», Тольятти, РФ.